KOBELCO

油圧ショベル アセラ・ジオスペック
SK75SR

SK75SR

ACERA GEOSPEC

低燃費のコベルコ!
低炭素社会の実現へ

低燃費の進化は、止まらない。

つねに先駆けでありたいというコベルコの想いは、
かつて重機で初となる本格後方超小旋回ショベルを世に送り出し、
続く独自のエンジン冷却システムiNDrの開発により、
信頼性と整備性、低騒音性の常識を新次元に引き上げました。
いま、都市型建機のスタンダードとして広く活躍する
アセラ・ジオスペックSK75SRがさらに進化。
高まる環境ニーズへの適合と
いっそう稼げる機械への進化をテーマに、
コベルコの環境技術を結集した
最先端の低燃費マシンとして新登場。
最新の排ガス規制値でオフロード法2014年基準を
クリアするとともに極限まで燃費を低減しています。
時代の要請にいちはやく対応する確かな価値。
それは、低燃費の限りない追求と独自価値を創造し続ける、
コベルコの技術力の結晶です。

SK75SR

コベルコの
新世機

圧倒的な燃費性能で新たな世代をリードするコベルコの「新世機」。
その技術で、低燃費のコベルコは、もっと低燃費のコベルコになる。

特定特殊自動車
軽油
排出ガス2014年基準
適合車
環境省・経済産業省・国土交通省

新たにオフロード法
2014年基準に適合!

iNDr

Integrated Noise & Dust Reduction Cooling System

NETIS登録

iNDr搭載極低騒音型バックホウ　登録番号：CG-100015-V
AIS機能付バックホウ　登録番号：KK-100065-V

燃料消費率
（SK70SR-2Sモード比／ECOモード）

－約27%

新ECOモードで最大約27%燃費を低減。
「2020年燃費基準値達成度★★★」も
クリアしています。

PM低減率
（SK70SR-2比）

－約92%

オフロード法2014年基準に適合。
2006年規制からPMを約92%削減。

燃料当たり土量
（SK70SR-2Sモード比／ECOモード）

＋約31%

少ない燃費で大きな作業量を。
Hモードで約6%向上、
Sモードでも約15%向上しています。

ACERA GEOSPEC

Enhancement【作業量の増大】
- 燃費低減がもたらす高い生産性効率
- 燃費効率を高めた新環境エンジンと低燃費型油圧回路
- 抜群の狭所性とワイドな掘削範囲

Economy【経済性の向上】
- 「ECOモード」採用で燃料消費量を大幅削減
- 優れたメンテナンス性により保守コストを低減
- 高い構造耐久性、信頼性によりマシン価値向上

Environment【環境への対応】
- オフロード法2014年基準に適合
- NETIS登録技術の「iNDr」「AIS」採用
- iNDrによる極低騒音化

※写真はオプション装備品を含みます。
※本カタログにある従来機とは
SK70SR-2を指しています。

エコロジー新次元

さらに低燃費へ。環境性能もクリーンに。

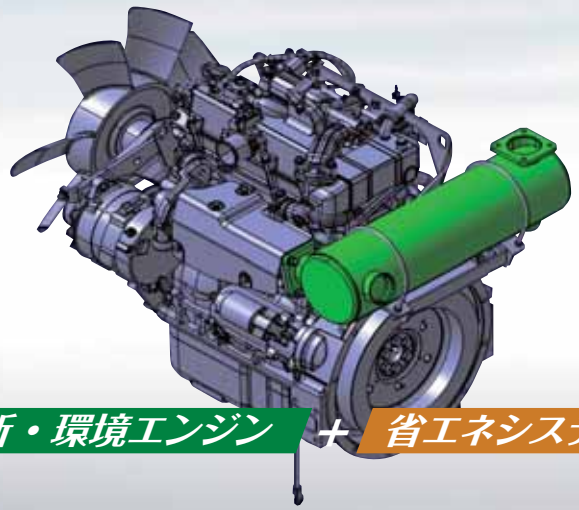

新・環境エンジン ＋ 省エネシステム

＝ 低燃費&クリーン

燃焼効率を極限まで追求し、排出ガスクリーン化技術を進化させた
新開発エンジンと、コベルコ独自の省エネシステムを融合。
環境の未来を拓く、低燃費と環境性能を両立しました。

新・環境エンジン

建機の新たなスタンダードを目指した

新開発エンジン NEW

燃費と環境性能で定評あるいすゞ製エンジンを採用し、コベルコが建機用に独自のチューニングを実施。エコロジーの常識を変える、新・環境エンジンです。

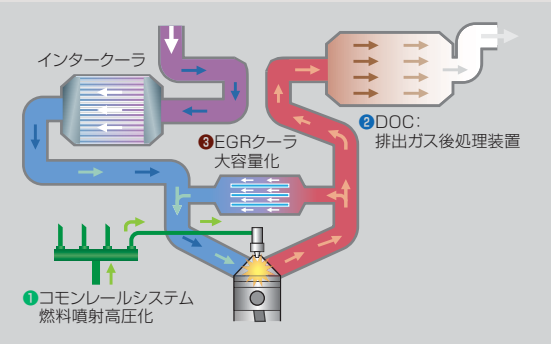

オフロード法2014年基準に適合

PM 低減

燃料の燃焼効率を高めることにより、
不完全燃焼によるPM（主成分：すす）の発生を抑え、
新型DOC（排出ガス後処理装置）でさらに低減させています。

❶燃料を燃焼しやすい微細状態にするコモンレールの高圧噴射と、電子制御された高精度の噴射タイミングにより、燃焼効率を大きく向上。不完全燃焼をなくすとともに燃料消費量も抑えます。

❷排ガスに含まれるすすをDOC内のFTF（フロースルーフィルタ）が捕集し、酸化還元反応により連続的に水と二酸化炭素に変えて無害化します。FTFは目詰まりせずメンテナンスフリーです。

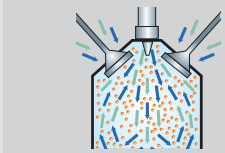
❶コモンレールシステム

❷DOC：排出ガス後処理装置

燃料消費率
（SK70SR-2Sモード比／ECOモード）

－約27%

新ECOモードで最大約27%燃費を低減。
「2020年燃費基準値達成度★★★」も
クリアしています。

PM低減率
（SK70SR-2比）

－約92%

オフロード法2014年基準に適合。
2006年規制からPMを約92%削減。

省エネシステム

経済性に特化した燃費モード

ECOモード NEW

エンジンなどとの相乗効果で燃費の大幅な低減が可能になるECOモードを設定。
各モードの選択は、作業内容や状況に合わせてスイッチで容易に行えます。

各モードで燃費を低減

H Hモード・・・・・約6%低減（SK70SR-2比）
作業量を重視したいとき

S Sモード・・・・・約13%低減（SK70SR-2比）
作業量と燃費のバランスを重視したいとき

E ECOモード・・約27%低減（SK70SR-2比）
作業負荷の小さい状況で徹底して燃費を優先したいとき

アイドリングを自動停止

AIS（オートアイドルストップ）機能

操作レバーをロックして一定時間が過ぎるとエンジンを自動停止。待機時などのムダな燃料消費をなくすとともにCO_2排出量を抑えます。

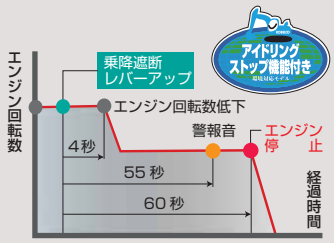

AIS機能付バックホウ
NETIS登録
登録番号：KK-100065-V

■ 国や都道府県などの直轄工事において、工事成績評定に加点され、使用が効果的だった場合はさらに加点されます。
■ 価格以外の要素（技術力）を評価対象に加えた総合評価方式の入札でも加点対象となります。配点は地方整備局などにより異なります。

●オートアクセル
操作レバー中立時には自動的にエンジン回転数が低下し、ムダに燃料を消費しません。騒音や排出ガスの抑制にも効果的です。

エネルギー損失を抑えた

油圧回路 NEW

負荷の変動に応じて流量を最適制御する電子制御3ポンプ油圧システムを採用。また、コベルコ独自の油圧回路解析を駆使したエネルギー損失の極めて少ない油圧回路を構築しています。

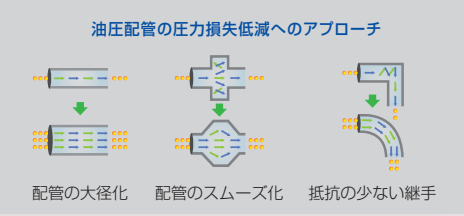

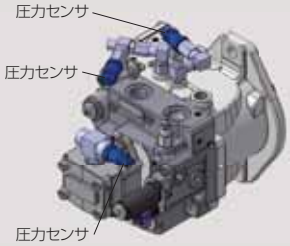

NOx低減

高温下での窒素と酸素の反応により生じるNOx（窒素酸化物）。酸素量の調整と燃焼温度を下げることにより反応を抑制しNOxの発生量を削減しています。

❸酸素が多く含まれる吸入空気にEGRクーラが冷却した排気ガスを混合し必要最低限の酸素濃度に調整。燃焼温度の上昇を抑え、NOxの排出量を抑えています。

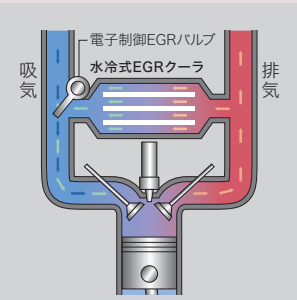

❸大容量EGRクーラ（水冷式）

パフォーマンス新次元

燃費は少なく、仕事量は多く、優れたコストパフォーマンスを実現。

力強い作業能力と優れた狭所性により作業量を稼ぎ、
さらに進化した走行機動力も備えています。

燃料当たり土量
（従来機Sモード比/ECOモード）

＋約31%

少ない燃費で大きな作業量を。
Hモードで約6%向上、
Sモードでも約15%向上しています。

◆最大バケット掘削力
52.7kN{5,380kgf}

◆最大アーム掘削力
39.4kN{4,020kgf}

より作業量が稼げる

高い生産性

HモードおよびSモードでは従来機SK70SR-2同等以上の時間あたり掘削土量を実現。単位燃料あたりの掘削土量では最大30%を超える生産性向上を実現します。

H Hモード・・・・・約6%低減

S Sモード・・・・・約15%低減
（従来機SK70SR-2 Sモード比）

E ECOモード・・約31%低減

最大24時間の無給油運転を実現

給油インターバル

ECOモードによる低燃費運転と大容量120リットル燃料タンクの採用により、1回の給油で24時間の連続運転が可能。Sモードでも最大20時間の高負荷運転が行えます。
※数値は運転方法や負荷状況により異なります。

街での用途にふさわしい優れた狭所性、作業性能。

後ろを気にせず、すばやく作業ができる
後方超小旋回フォルム
360°旋回してもアッパ後端やキャブ左前部がクローラ幅からわずかしかはみ出しません。狭い現場で周りを気にせず作業を進められます。

路上工事の狭い現場で活躍する
3mに抑えた作業占有幅
180°旋回する時に必要とするスペースが小さく、掘削、旋回、積み込みの連続作業が3m幅で行えます。

クラストップの深さを実現
最大垂直掘深さ NEW
どっしりとした安定性を確保しワイドな作動範囲を実現。とりわけ垂直掘深さはバケット返し角を大きくとり、従来機SK70SR-2に比べ420mmも拡大しました。

■最大垂直掘深さ
3,870mm

シームレスで滑らかな感覚
スムーズ操作性 NEW
電子アクティブコントロールシステムをはじめとする多彩な操作系システムにより、微操作や同時操作を確実かつ容易に行えます。また、軽いレバー操作力によって疲れにくくしています。

短いサイクルタイムを実現する
旋回スピード
パワフルな旋回起動力とクラストップの旋回速度（11.5min^{-1}）により、掘削→旋回→積み込みの繰り返し作業をキビキビと行えます。

キレのある走行操舵ができる
走行ステアリング性 NEW
従来機SK70SR-2に比べ、走行トルクを約6%、ステアリング性を約10%向上。坂路や悪路の走行、方向転換がスムーズに行えます。

安定した高速走行が可能
走行スピード NEW
走行負荷が上昇する登坂時およびHモード時などに、電子制御化された油圧ポンプが作動油流量をアップ。走行スピードの低下を防ぎます。

■アッパ最大はみ出し量
140mm

スピーディな排土作業が可能
ドーザ作業性 NEW
土が後ろにこぼれにくいコベルコ独自のブレード曲面によりロスの少ない排土作業が実現。また、走行とドーザ操作に油圧干渉がない新3ポンプ油圧システムの採用により、高速走行でも効率よく排土作業を行えます。

各種先端アタッチメントを利用可能
N&B(ニブラー&ブレーカ)配管
さまざまな用途に対応するN&B配管を標準装備。セレクタバルブは右ガード内にあり、地上から工具なしで切り替え可能。流量切り替えはキャブ内で行えます。

資材運搬に余裕のあるハイリーチクレーン
高い吊り上げ能力 NEW オプション
足回りの工夫や最適な重量バランスにより大きな安定性を確保。従来機SK70SR-2（1.4t×2.0m）に比べて大幅にアップしています。

■最大吊り上げ能力
1.7t×2.5m

ワークスタイル新次元

オペレータファーストの進化形。

広さや開放感、キャブ内部は
さまざまな使いやすさに溢れています。

快適性

広々空間を確保した
大型キャブ NEW

直線を生かしたキューブ型デザインを採用し、キャブ容積を従来機SK70SR-2に比べて約4%拡大。ゆとりの運転空間が広がっています。また、高い気密性によりホコリのキャブ内侵入を抑えています。

開放感あふれる
ワイドな視界 NEW

右側面にセンターピラーのない大きな1枚ガラスを採用するとともに、フロント下窓、左後方のガラス面積を拡大。ストレスを与えないクリアな視界を実現しました。

ワイドなドア幅、大きなヘッドクリアランス
スムーズな乗降

ドア開口幅を従来機SK70SR-2に比べて80mm拡大。操作レバーロック時の左コントロールボックス跳ね上がり角もワイド。ドアハンドルも開閉しやすい高さに取り付けています。

長時間運転の疲労を抑える
キャブ内低騒音・低振動

機械自体の低騒音性と気密性の向上などにより静かな運転環境を実現。また、高いキャブ剛性とアッパフレーム剛性、そして液封ビスカスマウントによりキャブ振動を大幅に軽減しました。

心地よさ、便利さを求めた
快適装備

キャブ空間には、オペレータが心地よく過ごせる装備を揃えました。作業時にもくつろぐ際にも快適なシートや収納のよさなど、すべてが人を優先に考えられています。

リクライニング角を拡大したオペレータシート

ベストの操作姿勢がとれるダブルスライドシート

2スピーカAM/FM自動選局ラジオ

パワフルなオートエアコン

大型カップホルダ

ラゲッジトレイ

安全性

ROPS規格に適合
安全キャブ NEW

強化型ピラーによる4本支柱構造によりROPSに適合し、万一の転倒時に室内空間を確保。またFOPS（落下物保護構造）レベル1相当の安全性を実現し労働安全衛生法ヘッドガード基準にも適合。キャブガードの追加装着も容易にできます。

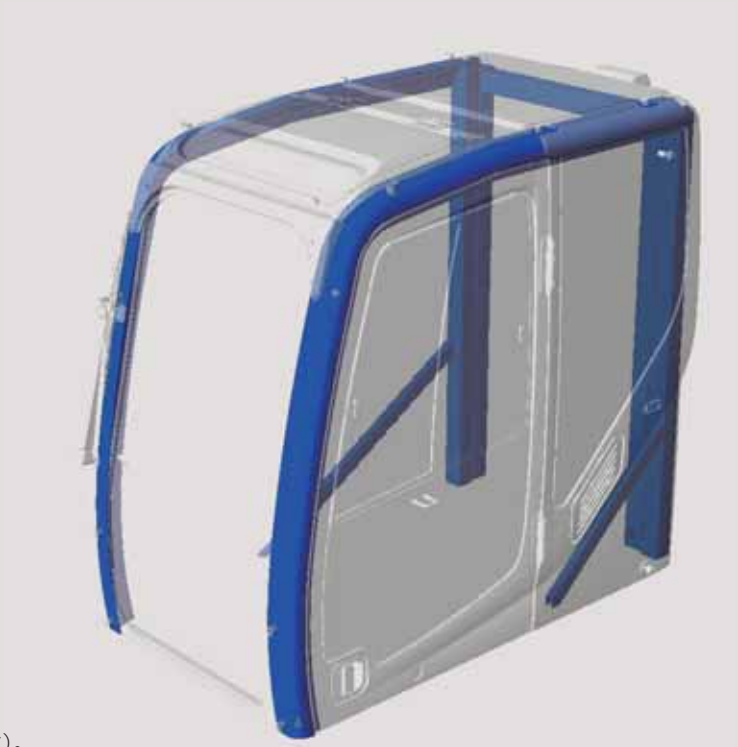

ISO視界性規格に適合
作業時安全視界 NEW

大きな前方視界ををはじめオペレータ着座視点からの死角を極力なくした全周ワイドビュー設計です。

- ●フロント下窓のガラス面積を20%拡大（従来機SK70SR-2比）。
- ●左右バックミラー、右下部ミラー、リヤミラーにより安全確認も容易。
- ●欧州規格に適合した強化型グリーンガラスを採用。
- ●非使用時に視界を遮らないライズアップワイパを採用。
- ●後方確認カメラ・カラーモニタを用意（オプション）。

さまざまな状況を想定した
安全装備

- ●停止状態を保持する旋回・走行駐車ブレーキ
- ●乗降時の誤作動を防ぐ乗降遮断式レバーロック
- ●ポンプ室とエンジンを隔離したファイアウォール（防火壁）
- ●エンジン点検時の高温部接触を防ぐサーマルガード
- ●本体乗降用の大型ハンドレール
- ●緊急時脱出用ライフハンマ
- ●オペレータの安全を確保するシートベルト
- ●万一の油圧ホース破断の備えとなるブームホールディングバルブ（オプション）
- ●黄色回転警告灯（オプション）
- ●上方視界を確保できる天窓小窓（オプション）

サーマルガード

ライフハンマ

シートベルト

天窓小窓（オプション）

テクノロジー新次元

コベルコ独創の防音・防じんテクノロジー、iNDr。

狭所で活躍するために、圧倒的な静かさを追求。
加えて、機械の信頼性・整備性も飛躍的に高めます。

iNDr Integrated Noise & Dust Reduction Cooling System

NETIS登録
iNDr搭載極低騒音型バックホウ　登録番号：CG-100015-V

発想がちがう。画期的な構造

コベルコ独自のテクノロジー
エンジン冷却システム「iNDr」

吸気口から排気口までを1本のダクトに見立て、その内部にエンジンや冷却機器を配置。この独自の構造が、周辺環境への騒音配慮、機械の性能維持、メンテナンス負担の軽減など、数々の効果をもたらします。

構造説明図

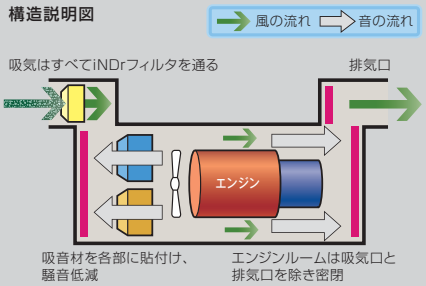

吸気・排気ダクトをオフセットし、
直接音が出ない構造にして騒音を低減

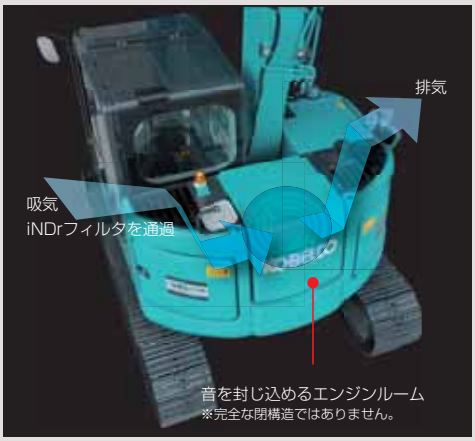

効果がちがう。3大メリット

運転時の音漏れを極小に
「極低騒音」の静かさ

エンジンや冷却ファンの音をダクト内で吸収する構造により超低騒音を実現。近隣住民の快適維持や作業員の聴覚確保に貢献。コベルコは7トンクラスにかつてないこの静かさを独自に「極低騒音」※と呼んでいます。

93dB(A)

※国土交通省の指定制度上はあくまでも超低騒音型(基準値93dB)で、「極低騒音」はコベルコの独自表現です。

冷却機器の性能を維持する
ダスト除去

高密度60メッシュ※フィルタで、吸気中のダストの侵入をブロック。冷却機器やエアクリーナの目詰まりを防ぎ、性能を維持します。波形のフィルタは、山部分で空気を通し、谷部分でダストを集じんするため、フィルタ自体の目詰まりも防ぎます。

※60メッシュ:1インチ幅に縦横60目数ある網。

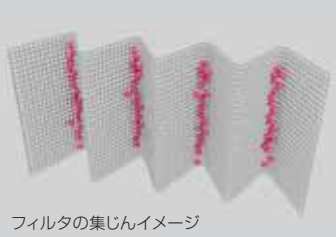

フィルタの集じんイメージ

冷却機器の清掃負担を軽減する
イージーメンテナンス

日常点検はiNDrフィルタを目視チェックするだけ。iNDrフィルタは工具なしで脱着でき、汚れが目立っていれば取り外してエアブローするだけの簡単清掃です。

ダブルの「安心」で機械をトータルサポート。

オプション　メンテナンスプラン PROKEEP（プロキープ） NEW

		契約期間 *リースの場合は延滞・中途解約金あり
メンテナンスをプロにお任せ **ライトプラン**	■基本メンテナンス ・消耗品の交換（推奨時間） ・エアコンフィルタなどの清掃（2ヶ月に1回） ・グリス給脂	5年*
万一の時にも安心の保証付 **ミドルプラン**	■基本メンテナンス ＋ ・定期点検（2ヶ月に1回） ・オイル分析（1年に1回） ■保証 ・コンポーネント保証（免責30,000円）	5年/ 8,000時間*
最長7年のロング保証付 **ヘビープラン**		7年/ 10,000時間*

※2ヶ月に1回、メンテナンスを実施。1ヶ月に1回、稼働機管理レポートを提供します。※「ミドルプラン」「ヘビープラン」は保証付プランのため、特定自主検査をコベルコ建機が受けることが前提となります。

■基本メンテナンス　MERIT へのご登録で、メンテナンス管理の効率化が図れます。

- **消耗品交換（推奨時間）**
  エンジンオイル／エンジンオイルエレメント／燃料エレメント／エアエレメント／作動油リターンエレメント／冷却水・クーラント／作動油／走行減速機オイル／旋回減速機オイル／Vベルト
- **清掃（2ヶ月に1回）**
  エアエレメント／ラジエータ／エアコンフィルタ
- **給脂**
  グリス給脂／旋回ギヤグリス給脂

メリット

機械稼働率が向上
定期メンテナンスで故障を未然に予防できます。

性能を維持
行き届いた整備により、再販価値が高まります。

整備の時間を他の活動へ
プロにお任せいただくことで、時間を有効活用できます。

■保証　機械の維持管理費を予算化・平準化することができます。

- **保証対象コンポーネント**
  油圧シリンダ／メカトロコントローラ／スイベルジョイント／コントロールバルブ／エンジン／スタータ／オルタネータ／排出ガス後処理装置／油圧ポンプ／ラジエータ／オイルクーラ／旋回モータ・減速機／走行モータ・減速機

※Oリング、各種ホース類、各種配管類等の消耗品および付属品に関しては保証の対象外です。詳細については営業所にご確認ください。
※以下の故障は保証の対象外となります（その他の例については、営業所にご確認ください）。
・落石、埋没、水没、転倒等による故障
・取扱説明書等に示す正しい運転が実施されていないことによる故障
・天災地変、火災等の不可抗力による故障

メリット

メンテナンスコストの低減
突発的に発生する高額修理費を抑制できます。

免責 3万円　保証があると

突発的な故障発生

保証がないと

エンジン修理費用	約180万円
旋回減速機修理費用	約120万円
ブームシリンダ修理費用	約80万円

※免責は故障1件あたり3万円です。

稼働機管理システム MERIT

主なサービス	ビジネス戦略に役立つ 稼働・燃費情報サービス	故障の予防保全に メンテナンス情報サービス	トラブルの備えに 警報メール送信サービス
ご利用のメリット	**稼働時間の正確な把握** ●レンタルなどでの時間計算の指標として活用できます。 ●複数にわたる現場の機械の稼働時間を比較することで、忙しい現場とそうでない現場がわかり、機械の投入台数の検討などが行えます。 **機械の正確な位置の確認** ●複数台数の位置を確認でき、異常も表示されるため、一目で情報を確認できます。 **燃費の改善** ●燃費モードごとの実績およびアイドリング時間が把握できるため、燃費改善の指標として活用できます。	**点検・交換時期をお知らせ** ●点検・交換時期をお知らせすることで、定期メンテナンスの実施に役立ちます。 **機械ごとの情報を一括管理** ●複数の現場で稼働する機械のメンテナンス情報を一括管理できます。メンテナンスが必要な機械だけの抽出もできるため、計画的なメンテナンスに役立ちます。	**緊急情報・異常内容の共有化** ●異常があったときに警報を発信するため、現場にいなくてもトラブルを知ることができます。適切なアドバイスや処置により、機械の休止時間の削減や高額修理費の発生を抑えることができます。 ●設定された時間・場所以外で稼働を感知した場合、メールでお知らせします。

クオリティ新次元

輝きつづける品質。
次へつながる資産価値。

美しく、丈夫に、そして長く。
磨かれた技術で、高品質を維持します。

高強度設計の
アタッチメント&本体構造
アームやブームのアタッチメントの応力集中部に、鍛造・鋳鋼部材を採用。アッパフレーム底部やサイドデッキ部など機体構造にも強度設計を採用しています。

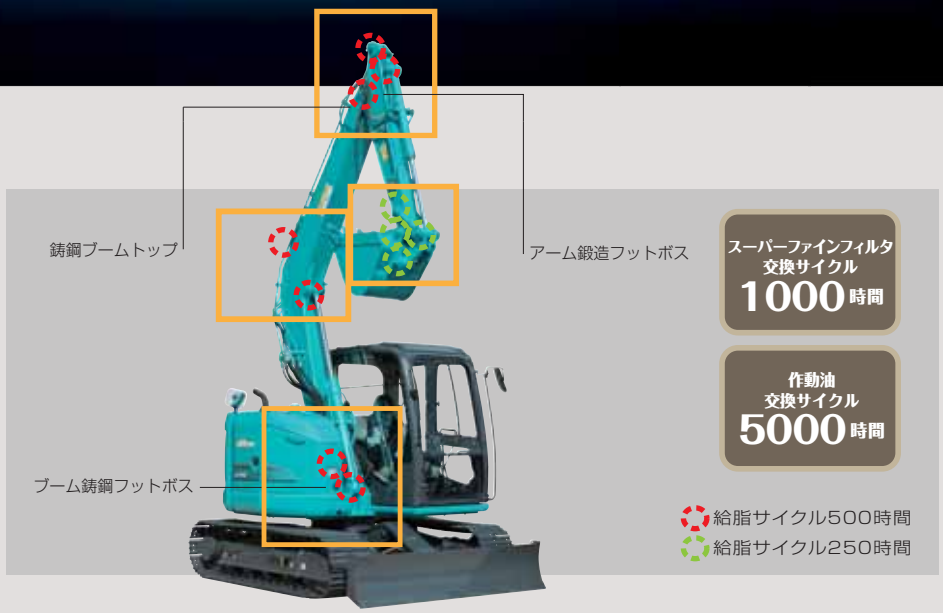

優れたねじれ剛性
ドーザアーム
厚い鋼板による太く曲がりにくい角パイプ形状で、ねじれにも強さを発揮します。

5年先10年先を見据えた
耐久品質
機体には美しさをより長く保つ高品質ウレタン塗装を採用。キャブには補修しやすいボルトアップハンドレールを装着し、室内のシート表皮は耐久性に優れています。

集じん機能に優れ、水分も除去する
燃料プレフィルタ
NEW

ウォータセパレーター一体の燃料プレフィルタを採用。2重構造の燃料フィルタにより燃料に混入した不純物を確実に集じんします。

2重フィルタ構造の大容量タイプ
ダブルエレメントエアクリーナ
大きな容量で耐久性にも優れている高性能エアクリーナを標準装備。しかもiNDrフィルタ後方に配置され、より確実にクリーナ性能を発揮します。

セキュリティを強化する
IDキー
オプション

電子認証により盗難を防ぐIDキーをオプション設定。複数台のサービス管理もスムーズに行えるグループ管理機能付きIDキーも用意しています。

メンテナンス新次元

効率作業が生む良好なコンディション。

アプローチのしやすさを追求し、点検整備や清掃にかかる時間を軽減します。

日常点検などが楽な姿勢で行える

地上からのメンテナンス

エンジンボンネット：エアクリーナ/ラジエータサブタンク/他

右サイドガード：コントロールバルブ/マルチコントロール/燃料フィルタ/他

右後方ガード：油圧ポンプ/エンジンオイルフィルタ/ウォータセパレーター体燃料プレフィルタ/他

左後方ガード：ｉＮＤｒフィルタ/バッテリ/冷却機器/ラジエータ冷却水/他

手順が少なくスピーディ

クイックメンテナンス

シート後部でアプローチしやすいヒューズボックス

地上から確認できるアワメータ

交換時にオイルが垂れにくい縦置きエンジンオイルフィルタ

取り外しが容易な耳付きフロアマット

泥を落としやすい片流れクローラフレーム

給脂サイクル500時間

アタッチメント給脂

アタッチメントのピンに自己潤滑ブッシュを、バケット周りのピンにはさらに耐摩耗性に優れたブッシュを採用。バケット周りは250時間、それ以外は500時間の給脂サイクルです。

的確なメンテナンスに欠かせない

マシン情報表示機能

- 必要な時に必要項目だけ表示するメンテナンス情報表示。
- マシン状態チェックが容易に行えるサービス診断機能。
- 再現性のないトラブルも確認できる故障来歴記憶機能。

■全体図（単位：mm）　アーム1.71m、バケット0.28m³装着時。数値はシュー突起を含みません。

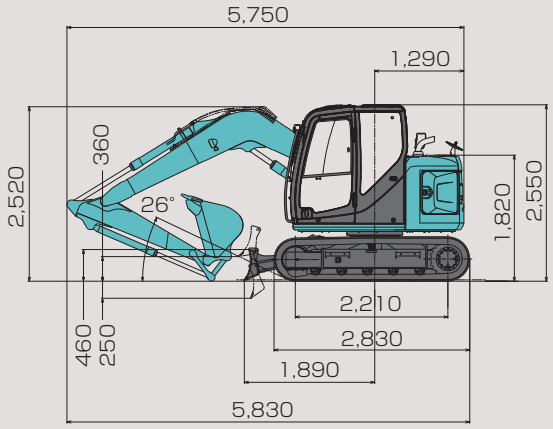

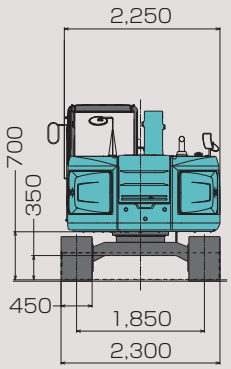

■作動範囲図

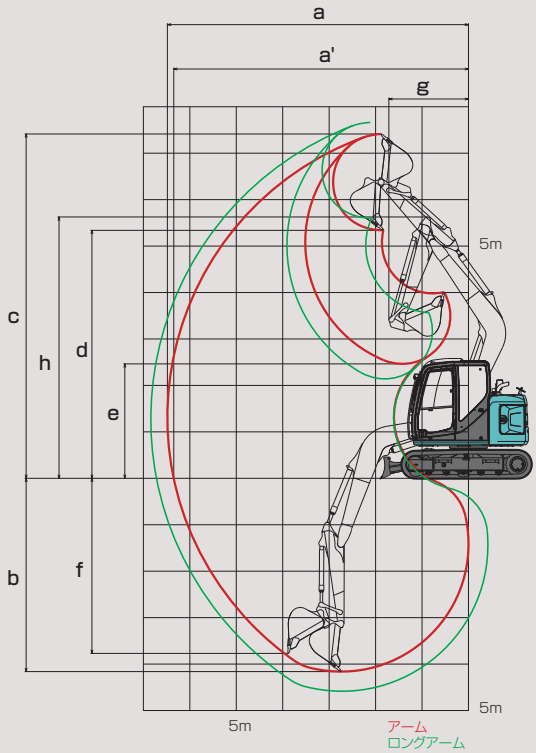

単位:mm

項目＼アームの種類	アーム（1.71m）	ロングアーム（2.13m）
a-最大掘削半径	6,480	6,880
a'-床面最大掘削半径	6,350	6,760
b-最大掘削深さ*	4,160	4,580
c-最大掘削高さ*	7,410	7,750
d-最大ダンプ高さ*	5,340	5,670
e-最小ダンプ高さ*	2,460	2,190
f-最大垂直掘深さ*	3,870	4,340
g-最小旋回半径	1,710	2,110
h-同上時高さ*	5,630	5,660
標準バケット容量（山積）	0.28m³	0.22m³

*印はシュー突起を含みません。バケット容量は新JIS表示です。

■各種シュー

形状	シュー幅（mm）	クローラ全幅（mm）		接地圧（kPa{kgf/cm²}）	
		一般仕様	ナロー仕様	一般仕様	ナロー仕様
鉄クローラ（等高）	450（標準）	2,300	2,150	33.4{0.34}	33.4{0.34}
	600	2,450	—	25.8{0.26}	—
フラットシュー	450	2,300	2,150	34.1{0.35}	34.1{0.35}
ゴムパッドシュー	450	2,300	2,150	35.1{0.36}	35.1{0.36}
ゴムクローラ	450	2,300	2,150	32.8{0.33}	32.8{0.33}

（注）接地圧は基本アタッチメント装着時の値です。

■各種バケットの仕様と組み合わせ

種類			ホウバケット					
タイプ			幅狭				標準	幅広
用途			一般掘削					軽掘削・積込み
バケット容量	山積（旧JIS）	m³	0.11（0.10）	0.14（0.13）	0.18（0.16）	0.22（0.20）	0.28（0.25）	0.35（0.30）
	平積	m³	0.09	0.12	0.14	0.18	0.22	0.26
バケット口幅	サイドカッタ有	mm	—	480	550	650	750	850
	サイドカッタ無	mm	400	410	480	580	680	780
ツースの数			3	3	3	4	4	4
組み合わせ	アーム（1.71m）		○	○	○	○	◎	△
	ロングアーム（2.13m）		○	○	○	◎	△	—
	テレスコピックアーム		○	○	◎	—	—	—

標準タイプ以外はオプション設定です。バケット容量は新JIS表示で（ ）内は旧JIS表示です。◎印は標準の組み合わせ、○印は一般作業、△印は軽作業を示します。

■主な仕様

機種名			SK75SR
本体型式			SK75SR-3E
車名及び型式			コベルコ YDN-YT08/YR11
■性能			
標準バケット容量		m^3	0.28
旋回速度		min^{-1}{rpm}	11.5{11.5}
走行速度		km/h	5.3／2.6
登坂能力		%(度)	70(35)
最大掘削力	バケット	kN{kgf}	52.7{5,380}
	アーム	kN{kgf}	39.4{4,020}
■質量(標準シュー装着時)			
運転質量		kg	7,440
■エンジン			
型式			いすゞ4LE2XDPC
種類			ターボ付直接噴射式ディーゼル
定格出力		kW/min^{-1}{PS/rpm}	41/2,000{57/2,000}
燃料タンク容量		ℓ	120
■油圧装置			
油圧ポンプ	形式		可変容量アキシャルピストン2+1ギヤ
	設定圧	MPa{kgf/cm^2}	29.4{300}
旋回モータ形式			アキシャルピストンモータ(1個)
走行モータ形式			アキシャルピストン2速モータ(2個)
油圧作動油		ℓ	全量85(タンク内油量36)
■アタッチメント装着可能質量※			
基本ウエイト時		kg	920
増量ウエイト時		kg	1,020
追加ウエイト時		kg	1,070

単位は国際単位系のSI単位表示で{ }内は従来表示です。また、バケット容量、掘削力は新JISで表示しています。
※標準ブーム、アーム1.71m仕様の値です。

■装備品

○印は標準装備、△印はオプションを示します。

機種名	SK75SR	
■バケット(詳細は「各種バケットの仕様と組み合わせ」をご参照ください。)		
基本バケット	○ 0.28m^3	
■配管		
N&B配管	○※1	
回転N&B配管	△※1	
配管レス	△	
ハイリーチクレーン	△	
■アーム		
アーム	○ 1.71m	
ロングアーム	△ 2.13m	
テレスコピックアーム(伸縮1.84m)	△	
■ブーム		
ブーム	○ 3.82m	
■ウエイト	標準仕様	ナロー仕様
基本ウエイト	○	—
増量ウエイト	△ +300kg	○
追加ウエイト	△ +400kg	—
増量+追加ウエイト	—	△
■シュー		
450mm等高シュー	○	
600mm等高シュー	△※2	
450mmゴムパッドシュー	△	
450mmゴムクローラ	△	
450mmフラットシュー	△	
600mm三角シュー	△※2	
■ドーザ		
ストレートドーザ	○	
ボルトオン式ドーザエッジ(ストレート仕様)	△※2	

機種名	SK75SR
■キャブ	
基本キャブ	○
基本キャブ(天窓小窓付)	△
■キャブガード	
縦格子(1面)下部	△
縦格子(2面)下部、前部	△
■シート	
基本シート	○
サスペンション付シート	△
■その他	
稼働機管理システム「MERIT」	○
パーソナロックキー	○
寒冷地用作動油	△
マルチコントロール	△
キャブ2ライト	△
消火器	△
黄色回転警告灯	△(ハイリーチクレーン仕様時○)
走行アラーム	△
後方確認カメラ・モニタ(カラー)	△
IDキー	△
キャブレインバイザ	△
下部本体アンダカバー(t9mm)	△
トップガード	△
1WAYコール	△
増設トラックガイド	△
燃料遠隔検知システム	△
工具	△
グリスガン	△

※1. テレスコピックアーム仕様には設定していません。※2. ナロー仕様には設定していません。

標準装備品

●オートエアコン(内気循環・外気導入切替式)●デフロスタ●左右一体スライド式コントロールボックス●ダブルスライドシート●巻取り式シートベルト●ラゲッジトレイ
●大型カップホルダ●ライフハンマ●AM/FMラジオ(2スピーカ)●耳付2分割フロアマット●ルームライト
●前方作業灯(アタッチメント :1、上部本体右 :1)●ダブルエレメントエアクリーナ●間欠&ライズアップワイパ

作業別に最適機能を備えた各種専用機。

単位は国際単位系のSI単位表示で{　}内は従来表示です。

■作動範囲
（単位：mm）

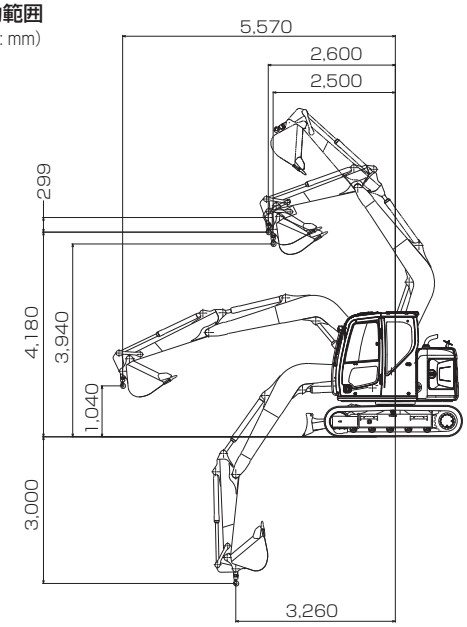

ハイリーチクレーン仕様　SK75SR

本体型式			SK75SR-3E
標準バケット容量（山積）		m^3	0.28
最大吊り上げ能力	定置吊り	t×m	1.7×2.5
	走行吊り	t×m	0.8×2.5
旋回速度		min^{-1} {rpm}	6.0（クレーンモード時）
走行速度		km/h	1.8（クレーンモード時）

■定格総荷重
（単位:t）

本体型式	SK75SR-3E			
ブーム仕様	3.28mブーム+1.71mアーム		3.28mブーム+2.13mアーム	
作業半径	定置吊り	走行吊り	定置吊り	走行吊り
2.5m	1.7	0.8	1.7	0.8
3.0m			1.4	0.7
3.5m	1.1	0.5	1.1	0.5
4.0m	0.9	—	0.9	0.4
4.5m	0.8		0.7	—
5.0m	0.6		0.6	
5.5m			0.5	
5.9m	—			
フック質量	10.9kg			

吊り荷走行作業は1速固定となります。
クレーン作業に際しては取扱説明書に記載された注意事項を遵守してください。

■作動範囲図

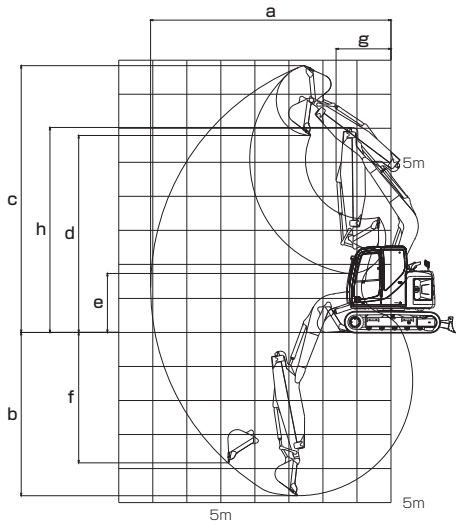

テレスコピックアーム仕様　SK75SR

本体型式			SK75SR-3E
バケット容量（山積）		m^3	0.18
バケット幅	サイドカッタ有	mm	550
	サイドカッタ無	mm	480
旋回速度		min^{-1} {rpm}	11.5{11.5}
運転質量		kg	8,040
テレスコアーム	形状		ガイドローラ付油圧伸縮
	スライド量	mm	1,840
接地圧		kPa{kgf/cm^2}	36.1{0.37}

■作動範囲
（単位:mm）

アーム伸縮状態	最伸	最縮
a-最大掘削半径	8,710	7,060
b-最大掘削深さ	6,620	4,800
c-最大掘削高さ	8,950	7,840
d-最大ダンプ高さ	6,890	5,790
e-最小ダンプ高さ	—	1,730
f-最大垂直掘深さ	5,640	3,830
g-最小旋回半径	—	1,630
h-同上時高さ	6,020	

●運転席から離れる場合はアタッチメントを接地させるなどの適切な措置を施してください（掲載写真はカタログ用にポーズをつけて撮影したものです）。
●製品写真にはオプション装備品が含まれています。
●本カタログで使用される標章「KOBELCO」は、株式会社神戸製鋼所の登録商標です。また、当社商品名、サービス名およびロゴマークは、コベルコ建機株式会社の商標または登録商標です。
その他の会社名やロゴマーク、商品名、サービス名は、各社の商標、登録商標もしくは商号です。
●機体質量3トン以上の建設機械の運転には「車両系建設機械（整地・運搬・積込み用および掘削用）運転技能講習」の修了証が必要です。
詳しくは最寄りの営業所かコベルコ教習所へお問い合わせください。

コベルコ教習所のモバイルサイト

コベルコ建機株式会社
www.kobelco-kenki.co.jp
東京本社／〒141-8626 東京都品川区東五反田2-17-1 ☎03-5789-2111
東日本コベルコ建機（株）〒272-0002 千葉県市川市二俣新町17 ☎047-328-7111
北海道支社 ☎011-788-2382　北東北支社 ☎019-637-0444　南東北支社 ☎0223-24-1141
南関東支社 ☎047-328-2322　北関東支社 ☎048-794-3323　信越支社 ☎025-259-3711
西日本コベルコ建機（株）〒660-0086 兵庫県尼崎市丸島町46番地の1 ☎06-6414-2100
中部支社 ☎052-603-1201　関西支社 ☎06-6414-2108
中・四国支社 ☎082-810-3660　九州支社 ☎092-410-3030

■お問い合わせは……

PRINTED WITH SOY INK

この仕様は予告なく変更する場合があります。SK75SR-3E-301-150605MF
本機のご使用にあたっては取扱い説明書を必ずお読み下さい。